# Instrument d'acquisition de poids à la valeur de force

# Envoyé Utilisation dit

蚌埠知重仪器销售有限公司BENGBUZZYQ

# Clair
# Livre

V1.00

1

蚌埠知重仪器销售有限公司BENGBUZZYQ

## Conseils de sécurité

1. Ce produit possède une conception anti-interférence unique et un algorithme de filtrage, donc assurez-vous de mettre la terre de manière fiable et séparée du fil de terre AC.
2. Assurez-vous de l'utiliser dans un environnement conforme aux spécifications techniques de ce produit.
3. Évitez la lumière directe du soleil.
4. Le personnel disposant de connaissances professionnelles correspondantes et d'une exploitation sécurisée doit être responsable de l'installation, du câblage et de l'entretien de ce produit.
5. Il est strictement interdit d'ouvrir le châssis à l'électricité.

## Indicateurs techniques

Affichage : Affichage double à tubes segments à 5 chiffres
Alimentation fonctionnelle : DC10-28V, AC85-265V (100-240V, 50/60HZ), alimentation large tension, choisis-en une
Capacité de charge : 8 capteurs de 350Ω
Plage de signal : 0,5~2,4 mV/V
Tension d'excitation : 5V
Résolution interne : 24 bits ∑-ΔADC, résolution interne 1/1000000
Résolution d'affichage : 1/100000
Non linéarité : 0,005 % F.S
Consommation maximale : 3W
Température de fonctionnement : -25-+45°C
Humidité relative : <85 % d'humidité relative
Poids : environ 300g
Dimensions totales : 96×48×81,5 mm (taille de découpe de cabine 91×45 mm)

## Fenêtre d'affichage et boutons




- Fenêtre d'affichage double à cinq chiffres, l'écran principal affiche le poids net, et l'écran secondaire affiche

les paramètres de réglage, le poids total, le pic et l'unité.

- SET : Entrez dans le menu/revenez au niveau précédent, appuyez **longuement pour accéder à l'interface de sélection en virgule** décimale.
- ZERO : Entrez dans l'interface de calibration, déplacez le curseur, descendez l'interface du menu principal et l'écran de sélection des paramètres, puis **appuyez longuement pour accéder à l'option de réglage**.
- TARE : Changer le menu, augmenter la valeur, et **appuyer longuement pour entrer dans l'option de peeling**.
- ENT : L'interface du menu est le menu de confirmation, l'interface d'affichage est la deuxième fenêtre, l'unité, le poids total, la commutation des pics, une pression **longue pour accéder à l'interface de clairseure des pics**.
- La deuxième fenêtre de la lumière PEAK est toujours allumée, et la lumière de pic clignote pour attendre que la lumière de pic soit déclenchée.
- OUT1/OUT2/lumière est déclenchée respectivement par les relais 1 et 2, et l'arrêt n'est pas déclenché

## Définitions d'interface

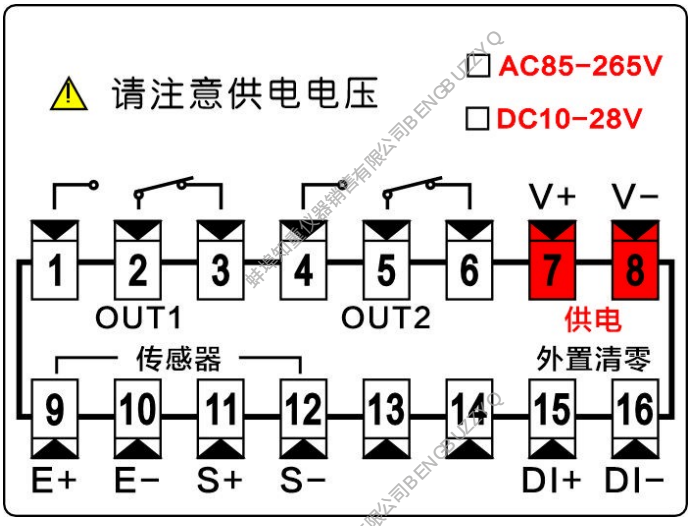


Description du terminal :

- Les bornes 1 et 2 sont l'interface d'alimentation des instruments, [DC+, DC-] est une alimentation 10-28V DC, et [N,L] est une alimentation AC 85-265V (nominale 100-240V).
- [OUT1] [OUT2] est la borne de sortie d'alarme du relais, les deux sont des contacts secs passifs, qui peuvent être réglés comme sortie supérieure, limite inférieure et intervalle

Sortie interne, sortie hors portée, voir le menu **C3 pour plus de détails** Réglages du relais rEL.

- [Capteur] S+ : Signal du capteur+, S- : Signal du capteur-, E- : Excitation du capteur-, E+ : Excitation du capteur+,

- 【Dégagement externe】Le court-circuit des 3e et 4e bornes peut accomplir les fonctions suivantes : (1) pelage tPEEL (l'arrêt ne sauvegarde pas) (2) pelage SPEEL (préservation pendant l'arrêt). (3) Peeling d'annulation **CPEEL** (sauvegarde en arrêt) (4) Mise à zéro **SZEro** (arrêt non en sauvegarde) (5) Calibration en point zéro **CZEro (sauvegarde en arrêt) (6)** Pic de nettoyage REMAX Cette fonction est désactivée par défaut, voir Menu C1 Paramètres système SyS.

## Forme et taille d'ouverture

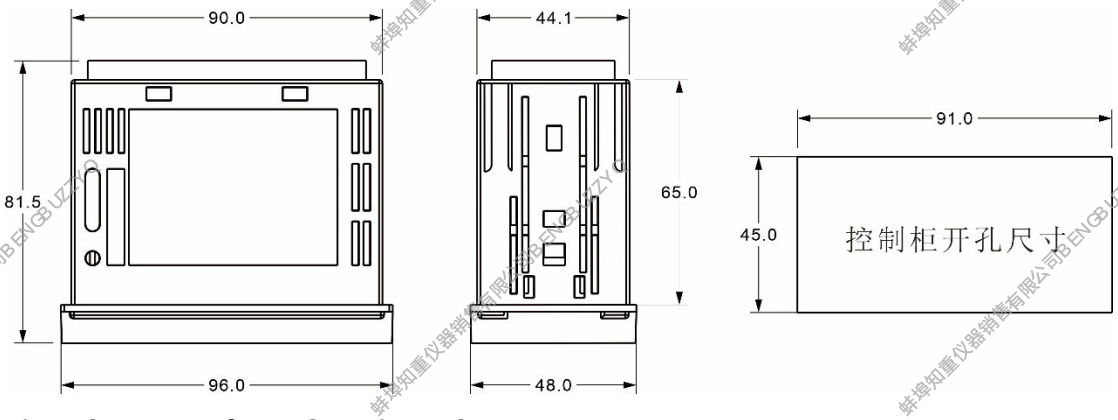


## Liste des paramètres fonctionnels

| Menu principal | | Menu secondaire | | | | |
|---|---|---|---|---|---|---|
| prompt | Fonction | prompt | Fonction | Par défaut | Répartition | Description de la fonction |
| **d1.sys** | | **100.MOI** | **Filtrage médian** | 3 | 1,3,5,9 | Prendre la valeur du milieu à partir de x valeurs comme valeurs valides |
| | | **Le 101e régiment d'infanterie était reliéPAR** | **Filtrage moyen** | 3 | 1-50 | La valeur moyenne de x valeurs est la valeur valide, et plus la valeur de l'ensemble est élevée, plus l'affichage du poids sera stable, mais la vitesse de réponse sera plus lente |

| | | | | | | | |
|---|---|---|---|---|---|---|---|
| | | **102.ds** | **L'écran secondaire est affiché par défaut** | uNit | 0 : Dégueu<br>1 : pEak<br>2 : uNit<br>3 : élimination 1<br>4 : éliminé2 | 0 : Poids brut 1 : Pic 2 : Unités<br>3 : Valeur de set du relais 1<br>4 : Réglage du relais 2<br>La limite supérieure du réglage du relais affiche la limite supérieure<br>Réglez la limite inférieure pour afficher la limite inférieure<br>Réglez l'intervalle pour afficher l'intervalle | |
| | | **103.uN** | **Sélection des unités** | kG | 0-9 | 0 :**NonNE**(aucun) 1 :**G**(g)<br>2 :**kG**(kg) 3 :**t**(T)<br>4 :N(N) 5 :**pa**(pa) 6 :**kpa**(Kpa)<br>7 :**mpa**(Mpa) 8 :N.**M**(N·m)<br>9 :**kN**(kN) | |
| | | **104.Et ainsi de suite.** | **Position décimale** | 0 | 0-4 | Bouton haut pour changer la position décimale (boucle) 88888 8888.8 888.88, 88.888,8.8888 | |
| | | **105.dV** | **Valeur indicielle** | 1 | | 1,2,5,10,20,50,100 | |
| | | **106.ro** | **Pesée maximale** | 99999 | 0-99999 | Le poids maximal autorisé par le capteur dépasse la valeur définie et le second écran affiche la ALoL<br>**Poids maximal ≤ plage totale des capteurs - Tareweight** | |
| | | **107.par** | **Entrée commutateur DI** | LARGE | 0-5 | 0 : NoNE (invalide).<br>1 : tPEEL (pelé et non conservé).<br>2 : SPEEL (pelé et conservé).<br>3 : CPEEL (annuler le peeling et le sauvegardage).<br>4 : SZEro (régler zéro et ne pas sauvegarder).<br>5 : CZEro (relecture zéro préservation).<br>6 : rEMAX (pic clair). | L'interface principale fonctionne |

| | | | | | | | |
|---|---|---|---|---|---|---|---|
| | | **108.MZ** | **Seuil de jugement de pointe** | 50 | 0-50000 | Si le pic est redétecté après la valeur fixée, et que le point zéro est fixé à 0 ou que le point zéro est supérieur à ce paramètre, le nouveau pic ne sera rafraîchi que si le nouveau pic est supérieur au pic initial actuel. | |
| | | **109.MN** | **Intervalle de détection de pic** | 0.5 | 0-5.000 | Redétection maximale (secondes) au-dessus de la valeur définie et supérieure au seuil de jugement | |
| | | **110.br** | **Luminosité de l'écran** | L5 | L1-L8 | Le tube de code segment affiche le réglage de la luminosité | |
| | | **111.uP** | **Temps de rafraîchissement des écrans** | 0.02 | 0.02-1.000 | Affichage de rafraîchissement basé sur le point de consigne (secondes) | |
| | | **112.tt** | **Le grand écran s'affiche par défaut (Optionnel)** | 0 | 0 :GroSS<br>1 :NEt<br>2 :pEak | 0 : Poids brut 1 : Poids net<br>2 : Sommet | Il peut être directement connecté à l'écran grand écran du Yew Whole |
| | | **113.FA** | **Réinitialisation d'usine** | NON | OUI/NON | Restaurez les paramètres d'usine par défaut (opérez avec prudence) | |
| **d2.CAL** | **Paramètres d'étalonnage** | **200.ILS** | **Calibration en point zéro** | | Valeur interne du code AD | Après saisie, la valeur AD sera affichée, et la touche supérieure sera effacée et enregistrée en même temps | |
| | | **201.Mo** | **Mode d'étalonnage** | Charge | Chargement/ données | Étalonnage du ballast de charge, étalonnage numérique des données | |
| | | **202.NOUS** | **Valeur du poids** | | | La valeur réelle du poids saisie lors de l'étalonnage du ballast | |
| | | **203.rA** | **Portée des capteurs** | | 10-99999 | Portée d'un seul capteur X | Les données |

蚌埠知重仪器销售有限公司BENGBUZZYQ

| | | | | | | | | |
|---|---|---|---|---|---|---|---|---|
| | | | | | | | nombre de capteurs | ne sont affichées que lorsque les chiffres sont calibrés |
| | | | **204.SE** | **Sensibilité des capteurs** | 2.000 | 0.010-10.000 | (MV/V) | |
| | | | **205.rE** | **Tension d'excitation du capteur** | 5 | 0.010-10.000 | V | |
| | | | **206.rV** | **Facteur de correction de portée** | 1.000 | 0.010-2.000 | La linéarité du capteur est encore corrigée en modifiant ce facteur | |
| **d3.rEL** | **Sortie relais** | Relais 1 | **300.M1** | **Mode de fonctionnement OUT1** | 1 | 0-4 | 0 : NoNE (pas de sortie).<br>1 : hiGh (sortie supérieure)<br>2 : Faible (Sortie Basse)<br>3 : iNraN (Sortie à intervalles)<br>4 : outrN (sortie hors portée) | |
| | | | **301.V1** | **Type de données OUT1** | 1 | 0-2 | 0 : GroSS (poids brut).<br>1 : Poids net (poids net).<br>2 : pEak (pic). | |
| | | | **302.R1** | **Valeur de différence OUT1** | 0 | 0.001-1 | En fixant la valeur de la différence de retour, le relais est évité de bouger fréquemment au point d'alarme, 0,500 correspond à 50 % de la valeur d'alarme. | |
| | | | **303.T1** | **Délai d'action OUT1** | 0 | 0-9999 | Délai du relais (secondes) | |
| | | | **304.h1** | **Limite de sortie OUT1** | 9000 | 0-99999 | La limite supérieure de la sortie du relais | |
| | | | **305.L1** | **Limite inférieure de sortie OUT1** | 1000 | 0-99999 | La limite inférieure de la sortie du relais | |
| | | Relais 2 | **306.m2** | **Mode de fonctionnement OUT2** | 2 | 0-4 | Comme le relais 1 | |
| | | | **307.V2** | **Type OUT2data** | 1 | 0-2 | | |
| | | | **308.R2** | **Valeur de retour OUT2** | 0 | 0.001-1 | | |
| | | | **309.T2** | **Délai d'action OUT2** | 0 | 0-9999 | | |
| | | | **310.h2** | **Limite de** | | 0-99999 | | |

| | | | | | | | |
|---|---|---|---|---|---|---|---|
| | | | | **sortie OUT2** | | | |
| | | | **311.L2** | **Limite de sortie OUT2** | | 0-99999 | |
| | | | **317.L3** | **Limite inférieure de sortie OUT3** | | 0-99999 | |

| | | | | | | |
|---|---|---|---|---|---|---|
| **d4.AdV** | **Applications avancées** | **400.CV** | **Suivi du fluage** | 1 | 0-10 | 10 niveaux, ajustés selon le creep réel, 0 : annulé |
| | | **401.dZ** | **Affiche la plage de mise à zéro** | 0 | 0-50000 | Par exemple, si le point zéro réel du capteur est 4, le paramètre de courant est réglé à 5, l'affichage sera 0, et lorsque la pression est à 20, le manomètre affichera 24. |
| | | **402.tV** | **Plage de suivi dynamique** | 0 | 0-50000 | 0 : N'activez pas le suivi dynamique, voir [Explication des termes] pour plus de détails. |
| | | **403.tC** | **Rafraîchissement dynamique du suivi** | 0.2 | 0-2.000 | |
| | | **404.SV** | **Commutateur de poids de stabilisation** | 0 | 0-1 | 0 :close 1 :Open Lorsque l'affichage de poids est allumé, la valeur finale sera affichée directement, par exemple, le poids réel est 200, et l'affichage affichera directement 200 à partir de 0, et le processus de changement de 0 à 200 ne sera pas affiché. |
| | | **405.Zr** | **Portée zéro** | 500 | 0-50000 | La valeur absolue du point zéro peut être fixée manuellement et automatiquement dans ce paramètre |
| | | **406.PCS** | **Allumez et réglez un interrupteur zéro** | 0 | 0-1 | 0 :close 1 :Open |
| | | **407.Pt** | **Mise en marche sur** | 10 | 0-1800 | Le compte à rebours de re-puissance jusqu'à ce |

| | | | | | | |
|---|---|---|---|---|---|---|
| | | | **zéro** | | | moment |
| | | **408.PR** | **L'allumage a réglé la plage zéro** | 50 | 0-50000 | Lorsque le zéro de l'alimentation est allumé, le courant est remis en marche, et lorsque la valeur absolue du point zéro est détectée dans ce paramètre, le point zéro est automatiquement zéro |
| | | **(Abrogé) 409.LE** | **Interrupteur automatique à zéro** | 0 | 0-1 | 0 :close 1 :Open |
| | | **410.À** | **Temps zéro automatique** | 0.100 | 0.100-9.999 | |
| | | **411.Ar** | **Plage de mise à zéro automatique (indexation)** | 1.0 | 0.1-50.0 | Pendant le temps de mise à zéro automatique, lorsque la valeur absolue du point zéro se situe dans la plage de zéro automatique, le zéro est automatiquement zéro (ce paramètre est multiplié par la valeur de l'indice qui correspond à la plage finale, ce qui diffère de [401 affiche la plage de zéro], et le point zéro est 0 après mise à zéro automatique)<br>*[412] [413] Efficace lorsque la « stabilité du poids » est déterminée |
| | | **412.Wr** | **Jugez la portée (Index)** | 0 | 0-5 | Déterminez si la « stabilité du poids » est efficace.<br>=0 : Cela signifie que le poids est toujours stable<br>>0 : Lorsque la variation de poids se situe dans la plage de stabilisation [412] pendant le temps de stabilisation [413], cela signifie « stabilité du poids »<br>Ce paramètre affecte le peeling manuel et met automatiquement à zéro la |

蚌埠知重仪器销售有限公司BENGBUZZYQ

| | | | | | | |
|---|---|---|---|---|---|---|
| | | | | | | valeur de l'indice multiplié de ce paramètre à la plage finale |
| | | **413.Wt** | **Jugez l'heure** | 1.000 | 0.01-9.999 | [412] [413] Les deux paramètres ensemble déterminent s'il s'agit d'un état stable |
| **d7.LOC** | **Mot de passe de connexion** | **700.oP** | **Connectez-vous à l'interrupteur de mot de passe** | 0 | 0-1 | 0 :close 1 :Open |
| | | **701.Eau** | **Changez votre mot de passe** | 0000 | 0-9999 | Le mot de passe par défaut est 0000, et il faut entrer le mot de passe par défaut pour changer le nouveau mot de passe |
| **d8.FAC** | **Réglage d'usine** | **800.Le** | **Mot de passe du fabricant** | | | Pour un usage interne par les fabricants |
| | | **801.EX** | **Réglage d'usine à la sortie** | | | |
| | | **808.Par exemple,** | **Réglage du datum ADC** | | | |
| | | **809.SF** | **Réservation du constructeur** | | | |
| **d9.iNF** | **Informations sur la version** | **900.ET** | **Numéro de version du logiciel** | | | |
| | | **901.id** | **Code unique de l'appareil** | | | |

## Défaut ou description du personnage

| Affichage seconda | Défaut ou description du personnage |
|---|---|

| ire de l'écran | |
|---|---|
| PoiNt | L'état d'initialisation de la mise sous tension, affiché lors de l'allumage, se retire automatiquement après avoir obtenu les premières données valides, et se termine à la fin du compte à rebours si la fonction de mise à zéro de la mise en marche est activée |
| ----- | Aucun sommet effectif n'a été capturé |
| Euh.ro | L'EEPROM de défaut ne peut ni lire ni écrire, et l'utilisateur appuie sur la touche OK pour la libérer |
| Euh.Publicité | Défaillance de l'ADC |
| AL.Publicité | Défaillance du ADC, le signal d'échantillonnage est trop important, et le ADC lit la valeur maximale ou minimale (annulée automatiquement) |
| AL.oL | Surcharge des capteurs ou dépasse la portée maximale |
| AL.AZR | Le capteur ne s'allume ni ne se nettoie, dépassant la valeur zéro réglée sur la mise en marche |
| AL.PEL | Le peeling manuel échoue, ne répond pas aux conditions de **peeling Conditions de peeling :** (1) ne peut pas être négative, (2) le relais ne peut pas être aspiré, et (3) il doit être dans un état stable |
| AL.MZr | Le réglage manuel échoue et ne remplit pas les conditions de mise à zéro |
| **L'affichage principal** | **Défaut ou description du personnage** |
| ----- | Apparaît lors de la modification de la fréquence d'échantillonnage, puis se retire automatiquement |
| Il.doM | Si la valeur définie par l'utilisateur est trop petite, elle sera automatiquement fixée à la valeur minimale pouvant l'être |
| Euh.Haut | Si la valeur fixée par l'utilisateur est trop grande, elle sera automatiquement fixée à la valeur maximale pouvant l'être |
| Il.iNV | L'entrée utilisateur est invalide |
| Il.pwE | L'utilisateur a saisi le mauvais mot de passe |
| FA.roM | L'écriture du paramètre configuré a échoué, mais le paramètre a pris effet |
| FA.AdC | Échec de la configuration de l'ADC |
| Il.Achetez | Le système est occupé et ne peut pas effectuer d'opérations, et en général les données ne sont pas collectées et stabilisées, et l'opération de mise à zéro ou d'étalonnage est effectuée |

蚌埠知重仪器销售有限公司BENGBUZZYQ